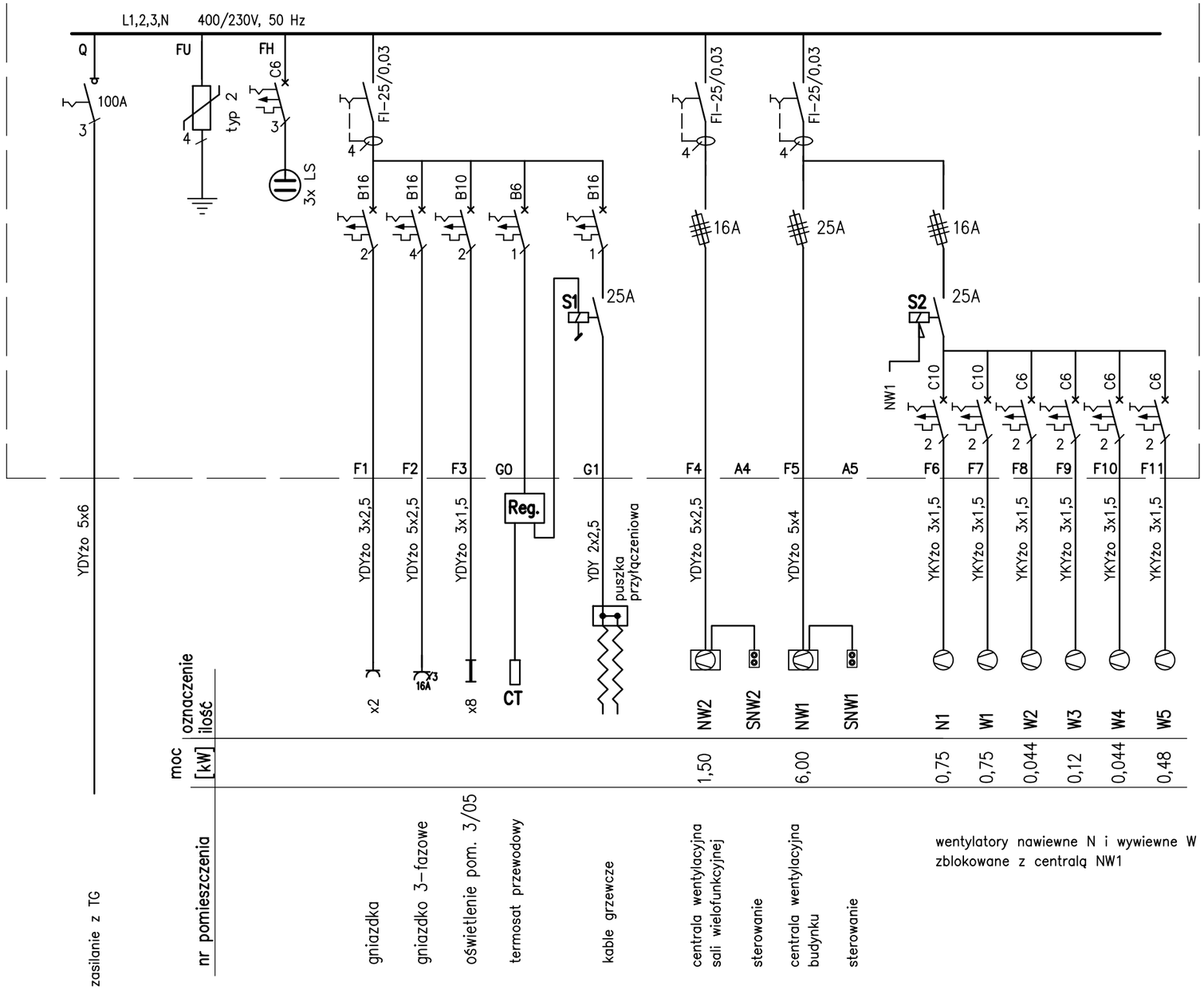

NAPIĘCIE ZASILANIA	400/230 V
TYP UZIEMIENIA SYSTEMU	TT
ŚRODEK OCHRONY PRZED DOTYKIEM POŚREDNIM (ochrona dodatkowa)	SZYBKIE WYŁĄCZENIE ZASILANIA

PRACOWNIA ARCHITEKTONICZNO-KONSTRUKCYJNA
"FULLBET"
40-081 KATOWICE ul.Dąbrówki 15/10
tel. (0-32) 258-66-53, 601-41-66-63
fullbet@pro.onet.pl

TEMAT/OBIEKT:
Rozbudowa, przebudowa, zmiana sposobu użytkowania części budynku przy ul. Strzelców Bytomskich 33 w Katowicach

INWESTOR:
KOMUNALNY ZAKŁAD GOSPODARKI MIESZKANIOWEJ W KATOWICACH UL.GRAZYŃSKEGO 5

TREŚĆ:
TABLICA BEZPIECZNIKOWA WENTYLACJI TW

	IMIĘ, NAZWISKO	NR UPR.	PODPIS	
PROJEKTOWAŁ:	mgr inż. Krzysztof Nowak	136/82		SKALA: 1:100
PROJEKTOWAŁ:				DATA: 2018.01
OPRACOWAŁ:				RYS. NR: 5
SPRAWDZIŁ:	mgr inż Michał Żarnotal	2013/07		

Rewizja;
Stadium: PW
Plik: 000-000